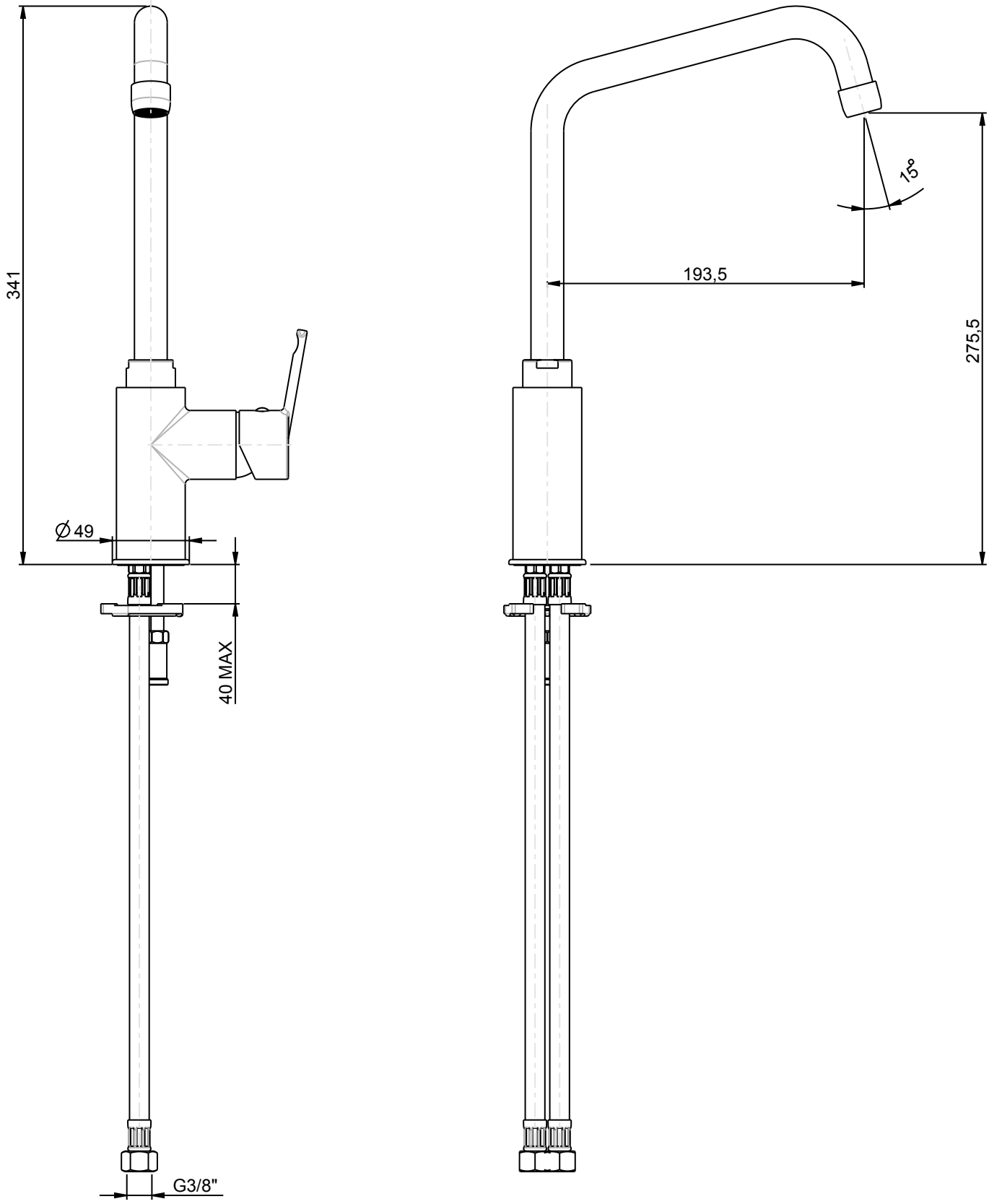

RUBINETTERIE
F.lli Frattini

Denominazione:	MONOCOMANDO PER LAVELLO MONOFORO BOCCA GIREVOLE SERIE MITO
Art.N°: 81165	Scala: 3:10